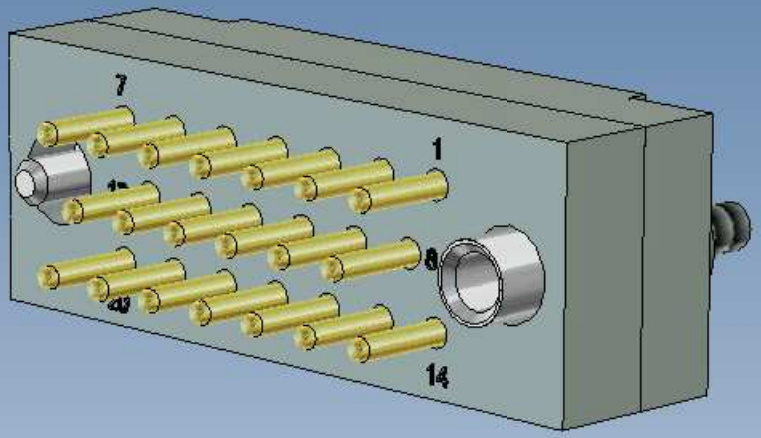
7
1
8
14

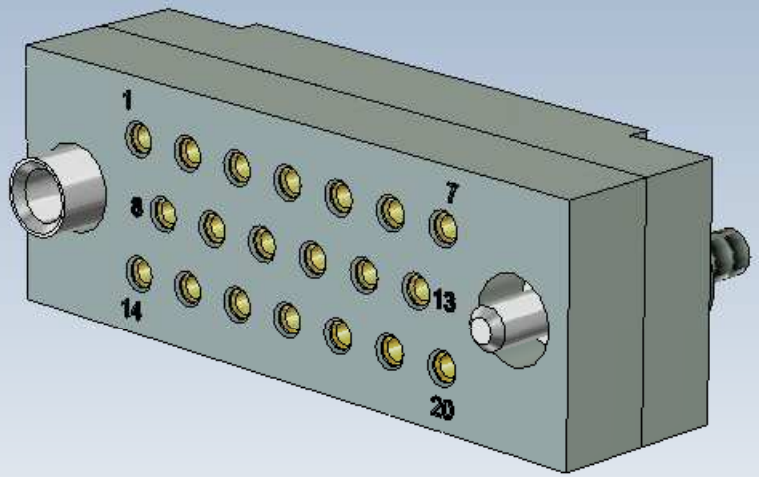
1
7
8
13
14
20