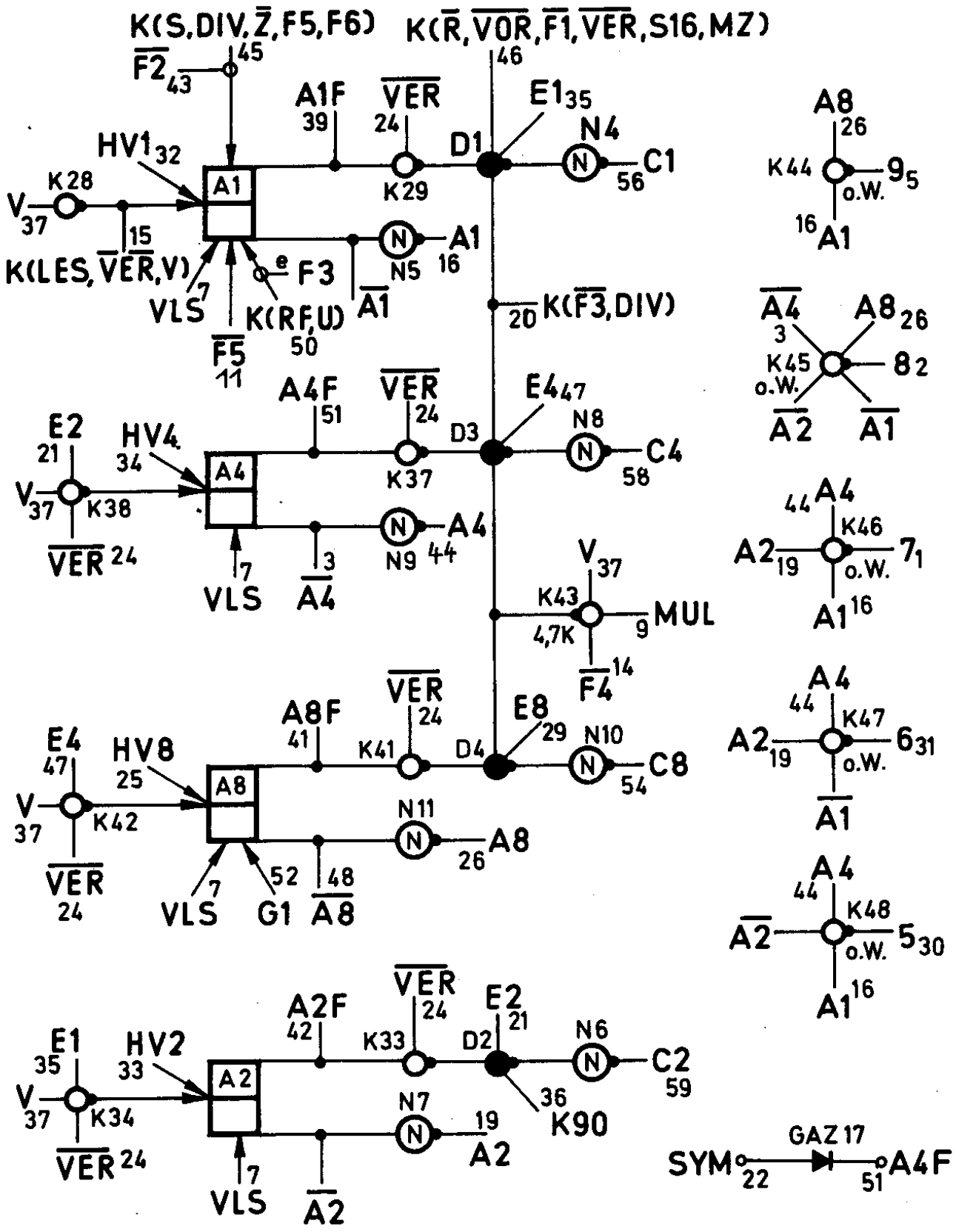

Logischer Plan - Platte 3