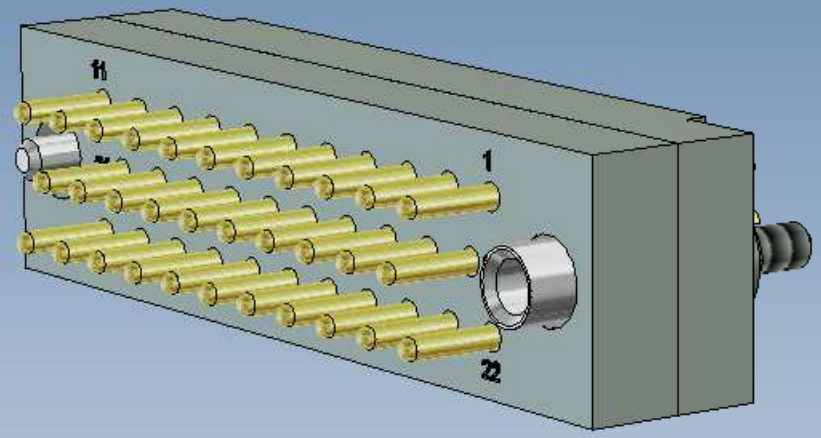
11
1
22

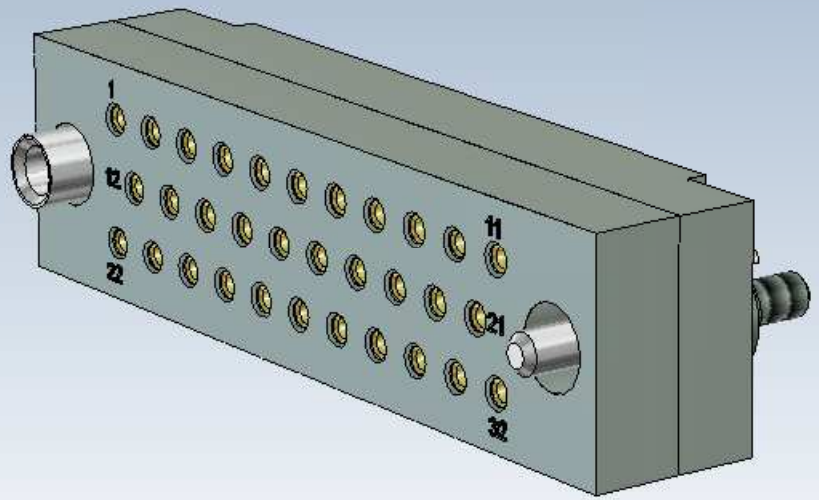
1
12
22
11
21
32